ОТКРЫТОЕ АКЦИОНЕРНОЕ ОБЩЕСТВО «НОВАТЭК»
ОАО «НОВАТЭК»

ОКП 85 7200

УТВЕРЖДАЮ

ОАО «НОВАТЭК»
Заместитель Председателя
Правления
А.М. Фридман

_____

«___» _____ 2011 г.

КОСТЮМ ЖЕНСКИЙ ЛЕТНИЙ ДЛЯ ЗАЩИТЫ ОТ ОБЩИХ ПРОИЗВОДСТВЕННЫХ ЗАГРЯЗНЕНИЙ И МЕХАНИЧЕСКИХ ВОЗДЕЙСТВИЙ

Технические условия
ТУ 8572-002-33556474-2011

ОТ ИСПОЛНИТЕЛЯ

Генеральный директор
ООО «Магна»
И.В. Фуфаев

_____

«___» _____ 2011г.

СОГЛАСОВАНО

Начальник Управления экологии, промышленной безопасности и охраны труда ОАО «НОВАТЭК»
С.Н. Ушаков

_____

«___» _____ 2011г.

Директор Департамента общественных связей
Д.В. Соловьев

_____

«___» _____ 2011г.

Москва
2011

Подп. и дата	Инв. № дубл.	Взам. инв. №	Подп. и дата	Инв. № подл.

Настоящие технические условия распространяются на костюм женский для защиты от общих производственных загрязнений и механических воздействий предназначенный в качестве спецодежды рабочих основных профессий при выполнении работ на объектах ОАО «НОВАТЭК» в летних условиях.

Товарный код костюма – **Н ОПЗжл**, **Н ОПЗжлО.**

Техническое название продукции – Костюм ОПЗ женский летний (куртка/брюки). Костюм ОПЗ женский летний (куртка/полукомбинезон).

Пример записи продукции в товарно-сопроводительной документации при поставке и при заказе:

Костюм ОПЗ женский летний, тип **Н ОПЗжл** (к/б).

Костюм ОПЗ женский летний, тип **Н ОПЗжл** (к/п).

Костюм ОПЗ женский летний огнестойкий, тип **Н ОПЗжлО** (к/б).

Костюм ОПЗ женский летний огнестойкий, тип **Н ОПЗжлО** (к/п).

Настоящие технические условия предназначены для пользования при изготовлении спецодежды предприятиями любой формы собственности.

Технические условия пригодны для применения в целях сертификации.

Элементы фирменного корпоративного стиля в спецодежде

Корпоративный стиль в спецодежде направлен на формирование имиджа компании, ее узнаваемости, значимости в конкурентной среде, корпоративной этики взаимодействия работающих внутри фирмы и с партнерами.

Корпоративный стиль ОАО «НОВАТЭК» в спецодежде определяет:

- композиционное решение;
- конструктивное решение;
- цветовое решение;
- логотип товарного знака;
- эмблема или пиктограмма защитных свойств.

Композиционное решение выполнено в едином функциональном стиле: силуэт, выразительность формы, дизайн символики, пропорциональное соответствие деталей.

Конструктивное решение выполнено на основе базовых конструкций спецодежды с использованием модульного принципа создания спецодежды, унифицированных деталей и отделочных элементов.

Цветовое решение – комбинирование в деталях изделия основных цветов и использование дополнительных, выполняющих отделочную, эстетическую и сигнальную функции. Основные цвета: темно-синий. Дополнительные цвета: васильковый, оранжевый и серебристый. Цвет ниток - в тон ткани.

Логотип товарного знака выполнен в цветовой гамме торгового знака ОАО «НОВАТЭК».

1. Технические требования.

1.1. Готовый костюм ОПЗ женский летний (далее – костюм) должен соответствовать требованиям настоящих технических условий и образцу-эталону, утвержденному по ГОСТ 15.004-88.

1.2. Изменения и дополнения к настоящим техническим условиям *должны быть согласованы* со всеми заинтересованными организациями согласно титульному листу.

1.3. Основные параметры и характеристики:

1.3.1 Костюм изготавливают двух типов:

- **Н ОПЗжл** (к/б), **Н ОПЗжлО** (к/б) – для рабочих основных профессий при работе в обычных условиях. Костюм состоит из куртки и брюк.
- **Н ОПЗл** (к/п), **Н ОПЗжлО** (к/п) – для рабочих основных профессий при работе в обычных условиях. Костюм стоит из куртки и полукомбинезона.

1.3.2. Внешний вид костюма:

Костюм типа **Н ОПЗжл** (к/б), **Н ОПЗжлО** (к/б) комбинированный из деталей темно-синего цвета с отделочными деталями из василькового, серебристого и оранжевого цветов.

Костюм **Н ОПЗл** (к/п), **Н ОПЗжлО** (к/п) комбинированный из деталей темно-синего с отделочными деталями из василькового, серебристого и оранжевого цветов.

Куртка прямого силуэта с центральной бортовой застежкой на тесьму-молнию, закрытой ветрозащитной планкой с текстильной застежкой, с втачными рукавами, с отложным воротником, со съемным капюшоном. Ширину куртки по линии талии регулируют с помощью шнура и фиксаторов у левого бокового шва.

Полочки с отрезными кокетками, с нижними накладными карманами с клапанами, застегивающимися на текстильную застежку. Левая полочка с нагрудным карманом в шве притачивания кокетки с отделочной шлевкой с отделением для ручки, с изнаночной стороны с накладным нагрудным карманом, застегивающимся на тесьму-молнию. Правая полочка с объемным нагрудным карманом со складками и с клапаном, застегивающимся на контактную ленту. Полочки со световозвращающей лентой 50 мм и отделочным кантом шириной 12 мм.

Спинка с отрезной кокеткой и нижней частью. Средняя часть спинки со световозвращающей лентой 50 мм и отделочным кантом шириной 12 мм.

Рукава втачные, из двух частей: верхней и нижней, с патой по низу, застегивающейся на текстильную застежку. Верхняя часть рукава со световозвращающей лентой 50 мм и отделочным кантом шириной 12 мм.

Воротник отложной с перекантом из нижнего воротника на 12 мм.

Капюшон двухшовный, съемный, пристегивается на тесьму-молнию. По лицевому краю объем регулируется резинкой шнуром и двумя двухдырочными фиксаторами. Объем по затылочной части регулируется с помощью затяжника и держателя.

Полукомбинезон с застежкой на петли и пуговицы в левом боковом шве, притачными нагрудником и спинкой, с бретелями. Бретели с участком из ленты эластичной и застежкой на пряжках.

Передние половинки брюк с накладными карманами с наклонным входом, с наколенниками, со световозвращающими лентами 50 мм и отделочным кантом шириной 12 мм.

Задние половинки брюк со световозвращающими лентами 50 мм и отделочным кантом шириной 12 мм.

Нагрудник с держателями для пряжек, с большим накладным карманом, застегивающимся на текстильную застежку, с малым накладным карманом со складкой, с клапаном, застегивающимся на текстильную застежку. В области соединения нагрудника с передними половинками расположены две шлевки. В области соединения спинки с задними половинками брюк расположены две шлевки, между шлевками эластичная тесьма.

Брюки с передней застежкой на тесьму-молнию, с притачным поясом, застегивающимся на петлю и пуговицу, со шлевками.

Передние половинки брюк с накладными карманами с наклонным входом, с наколенниками, со световозвращающими лентами 50 мм и отделочным кантом шириной 12 мм.

Задние половинки брюк со световозвращающими лентами 50 мм и отделочным кантом шириной 12 мм.

Задняя часть пояса с эластичной тесьмой.

Отделочные детали костюма:

- василькового цвета: кокетки полочек, средняя часть спинки, верхняя часть рукава, клапан правого нагрудного кармана полочки, средняя часть капюшона, затяжник и держатель затяжника капюшона, нагрудник полукомбинезона, большой и малый карманы нагрудника полукомбинезона, спинка полукомбинезона.
- серебристого цвета: горизонтальная полоса на полочках, спинке, рукавах, передних половинках брюк и полукомбинезона, задних половинках брюк и полукомбинезона.
- оранжевого цвета: нижний воротник, нижняя часть клапанов нижних карманов полочек, горизонтальная полоса на полочках, спинке, рукавах, передних половинках брюк и полукомбинезона, задних половинках брюк и полукомбинезона.

Логотип товарного знака:

- *малый:* на нагрудном кармане левой полочки;
- *большой*: на средней части спинки.

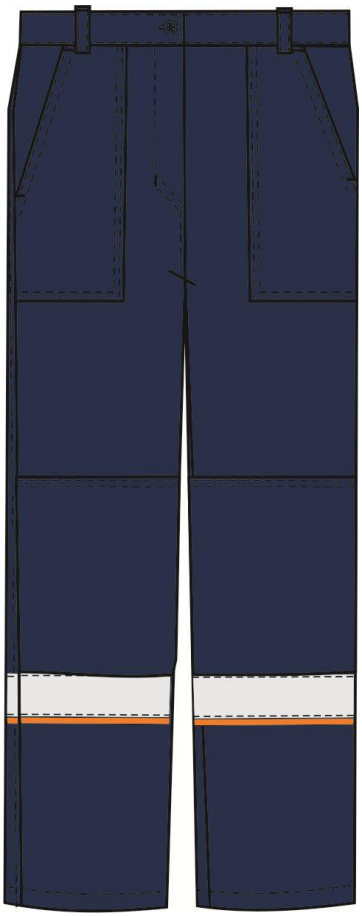

Рисунок 1. Костюм типа Н ОПЗжл, Н ОПЗжлО куртка брюки

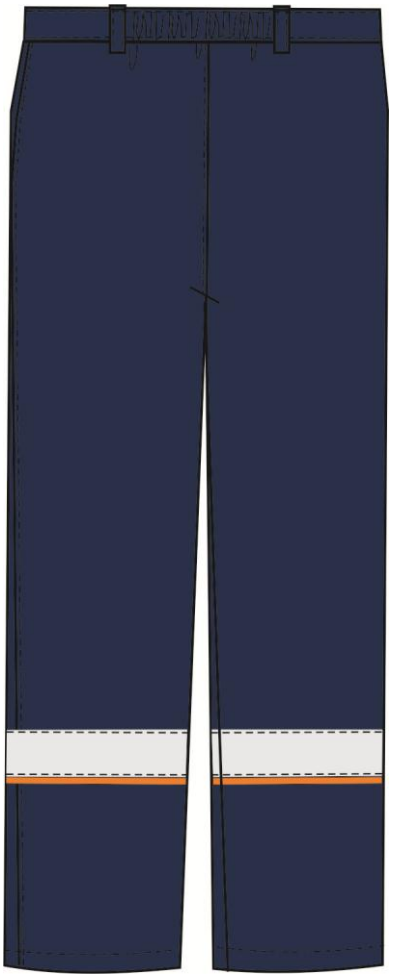

Рисунок 2. Костюм типа Н ОПЗжл, Н ОПЗжлО куртка брюки

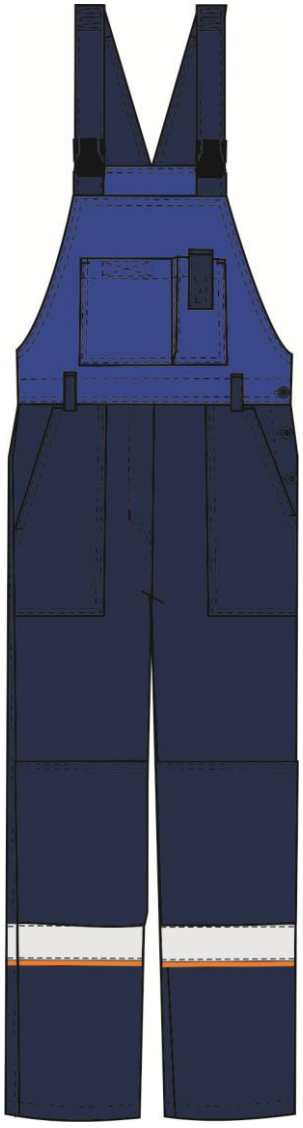

Рисунок 3. Костюм типа Н ОПЗжл, Н ОПЗжлО куртка полукомбинезон

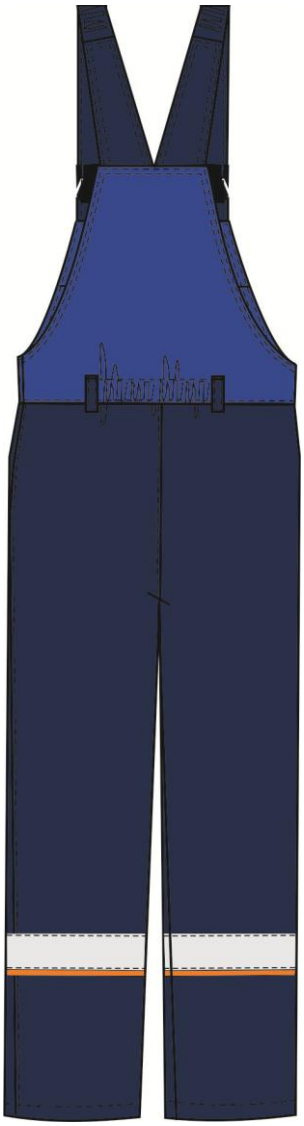

Рисунок 4. Костюм типа Н ОПЗжл, Н ОПЗжлО куртка полукомбинезон

1.3.3. При разработке конструкции костюма базового размера за основу приняты размерные признаки типовой фигуры человека размера 158;164-96;100 второй полнотной груди.

1.3.4. Размер костюма должен соответствовать росту и обхвату груди типовой фигуры человека, указанным в таблицах 1 и 2.

Таблица 1.

Рост типовой фигуры, см	**Интервал роста человека, см**
146;152 158;164 170;176	От 143,0 до 155 включ. Св. 155,0 « 167,0 » « 167,0 «179 »

Таблица 2.

Обхват груди типовой фигуры, см	**Интервал обхвата груди человека, см**
88; 92 96; 100 104;108 112; 116 120;124	От 86,0 до 94,0 включ. Св. 94,0 «102,0 » « 102,0 «110,0 » « 110,0 «118,0 » « 118,0 «126,0 »

Примечания:

1. Костюм, размером менее 146;152 см по росту и 80;84 см по обхват груди, свыше 170; 176см по росту и 120; 124см по обхвату груди типовой фигуры изготавливают по требованию потребителя.

2. Процентное соотношение размеров и ростов изготавливаемых костюмов устанавливает потребитель.

1.3.5. Величины основных измерений готового костюма должны соответствовать значениям, указанным в таблице 3, номера измерений – приведены на рисунках 5-7.

Таблица 3.

Начало таблицы

Номер измерения на чертеже	Наименование измерения	Рост типовой фигуры,см	Обхват груди типовой фигуры, см					Допускаемое отклонение, см
			88-92	96-100	104-108	112-116	120-124	
Куртка								
1	Длина спинки	146;152	66,0	66,0	66,0	66,0	66,0	±1,0
		158;164	70,0	70,0	70,0	70,0	70,0	
		170;176	74,0	74,0	74,0	74,0	74,0	
2	Ширина спинки по линии кокетки	146-176	43,6	45,3	47,0	48,7	50,4	±1,0
4	Ширина полочки по линии кокетки	146-176	20,0	20,9	21,8	22,7	23,6	±0,5
5	Ширина на уровне глубины проймы	146-176	57,0	61,0	65,0	69,0	73,0	±1,0
6	Ширина куртки внизу	146-176	55,5	59,5	63,5	67,5	71,5	±1,0
7	Длина рукава с плечевым швом	146;152	69,1	69,7	70,3	70,9	71,5	±1,0
		158;164	73,1	73,7	74,3	74,9	75,5	
		170;176	77,1	77,7	78,3	78,9	79,5	

Продолжение таблицы

8	Ширина рукава вверху	146-176	26,0	27,3	28,6	29,9	31,2	± 0,5
9	Ширина рукава внизу	146-176	15,6	16,2	16,8	17,4	18,0	±0,5
10	Длина воротника	146-176	39,0	41,0	43,0	45,0	47,0	±1,0
БРЮКИ								
11	Длина по боковому шву без пояса	146;152	93,0	93,0	93,0	93,0	93,0	±1,0
		158;164	101,0	101,0	101,0	101,0	101,0	
		170;176	109,0	109,0	109,0	109,0	109,0	
12	Длина по шаговому шву	146;152	67,7	67,0	66,3	65,6	64,9	±1,0
		158;164	74,4	73,7	73,0	72,3	71,6	
		170;176	81,1	80,4	79,7	79,0	78,3	
13	Ширина на уровне среднего шва	146-176	49,0	52,9	56,8	60,7	64,6	±0,5
14	Ширина на уровне талии	146-176	40,0	44,0	48,0	52,0	56,0	±1,0

Продолжение таблицы

Полукомбинезон								
15	Длина по боковому шву	146;152	93,0	93,0	93,0	93,0	93,0	±1,0
		158;164	101,0	101,0	101,0	101,0	101,0	
		170;176	109,0	109,0	109,0	109,0	109,0	
16	Длина по шаговому шву	146;152	67,7	67,0	66,3	65,6	64,9	±1,0
		158;164	74,4	73,7	73,0	72,3	71,6	
		170;176	81,1	80,4	79,7	79,0	78,3	
17	Ширина на уровне среднего шва	146-176	49,0	52,9	56,8	60,7	64,6	±0,5
18	Ширина внизу	146-176	22,5	24,0	25,5	27,0	28,5	±0,5
19	Ширина на уровне талии	146-176	40,0	44,0	48,0	52,0	56,0	±1,0

Окончание таблицы 3

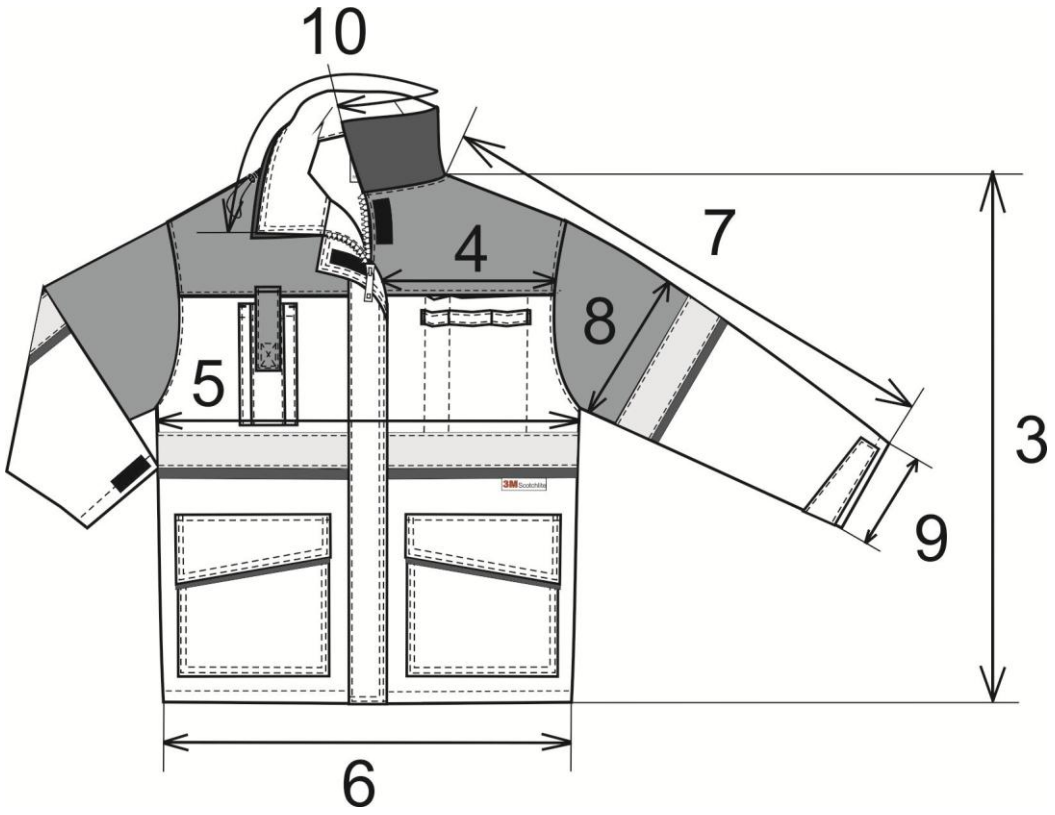

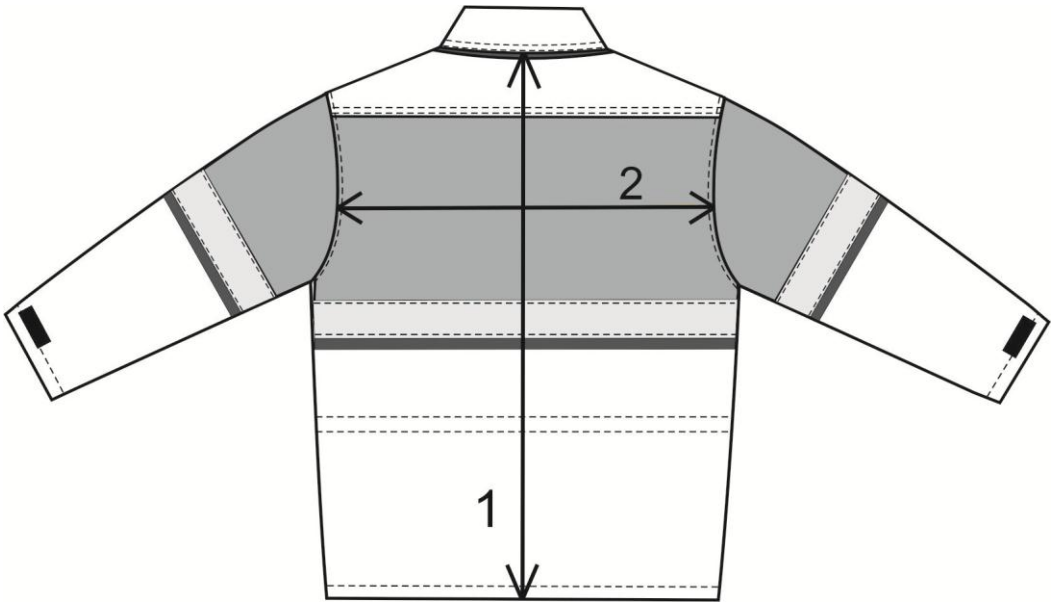

Рисунок 5

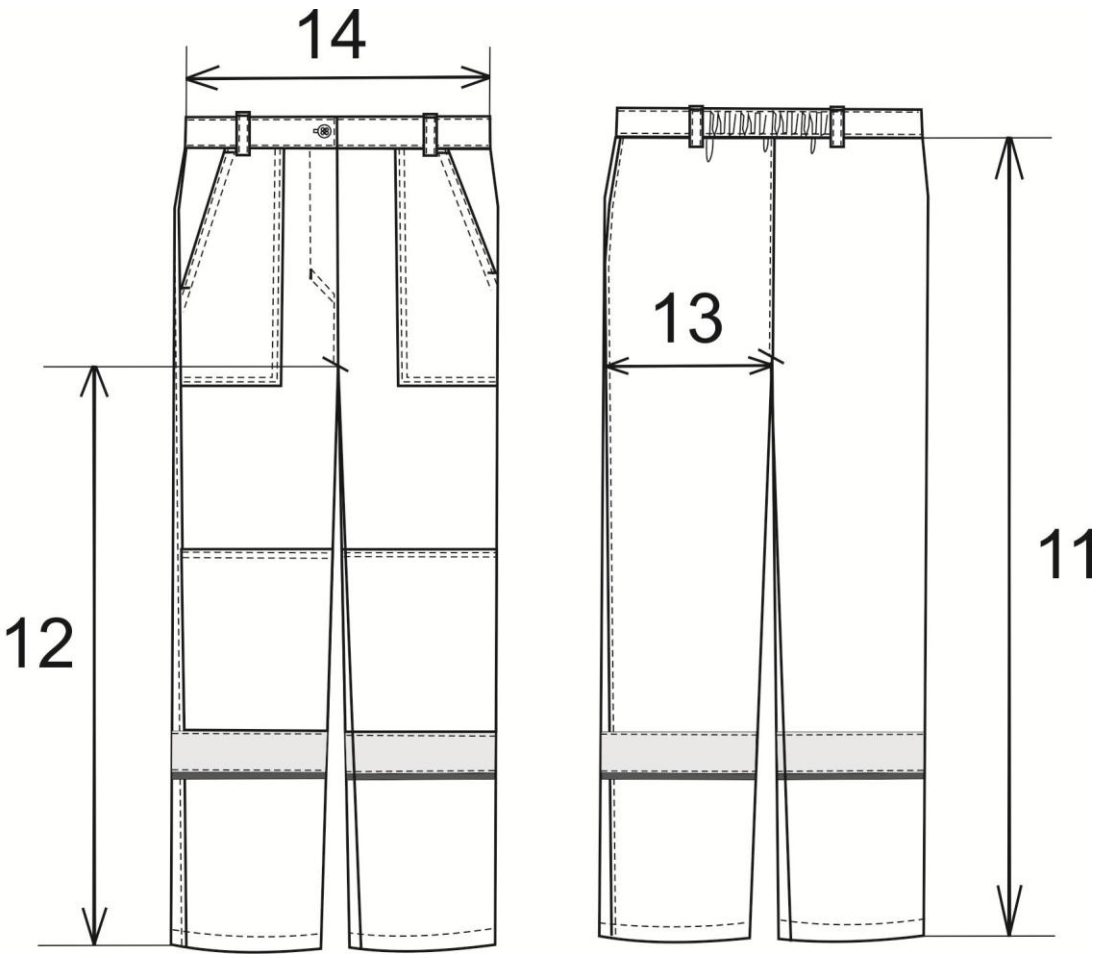

Рисунок 6

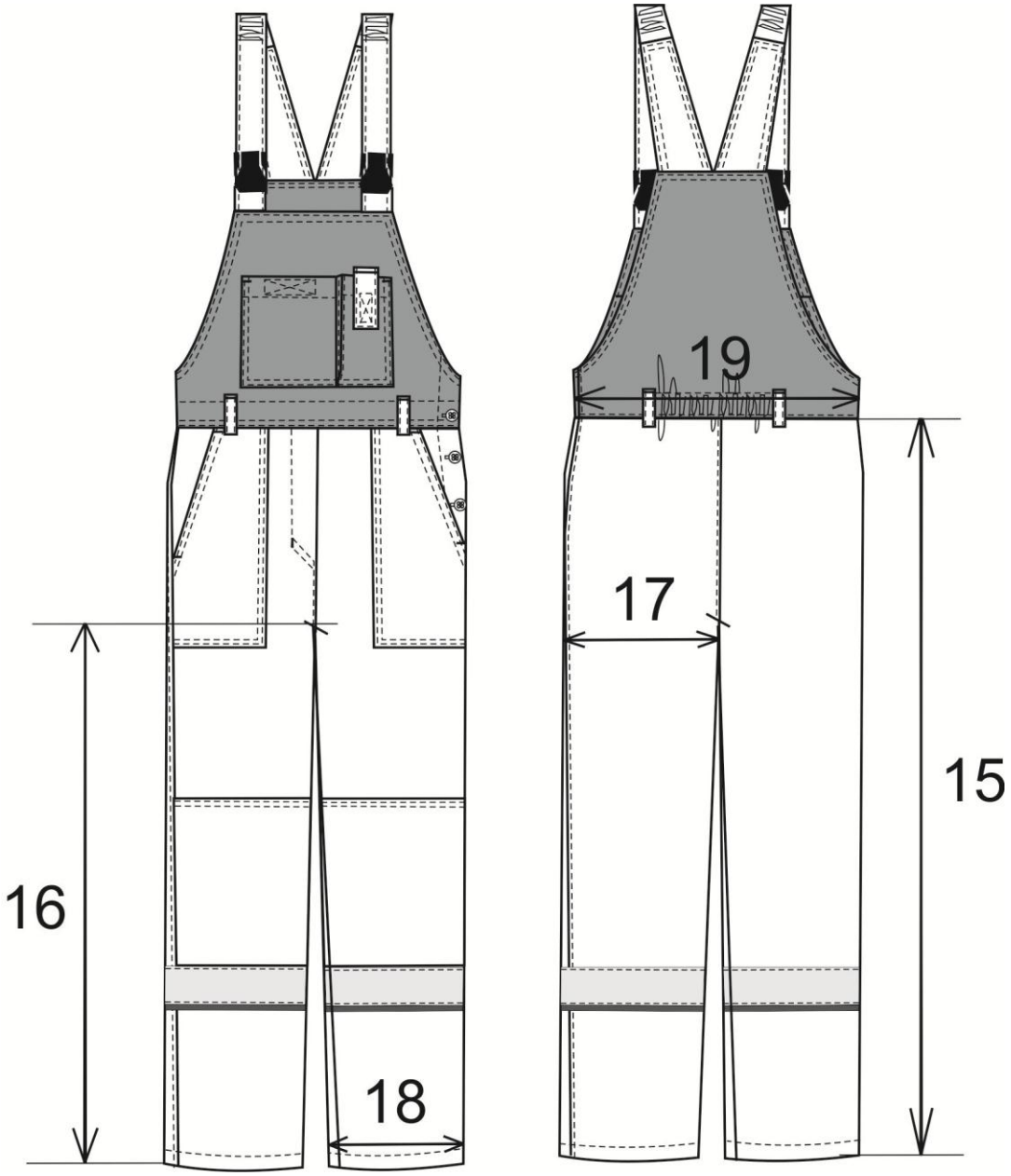

Рисунок 7

1.4. Требования к материалам

Для изготовления костюма применяют ткань следующего сырьевого состава.

Таблица 4.

Вид материала	**Вид сырья**	**Массовая доля сырья**	**Вид отделки (пропитки), покрытия**	**Тип костюма**
Ткань смешанная поверхностной плотности не менее 175 г/м²	Хлопок Полиэфир Антистатическая углеродная нить	не менее 75% не менее 25%	Масловодо-отталкивающая	тип Н ОПЗжл (к/б) тип Н ОПЗжл (к/п)
Ткань поверхностной плотности 240-350 г/м²	Хлопок	100%	Масловодо-отталкивающая	тип Н ОПЗжлО (к/б) тип Н ОПЗжлО (к/п)

Все материалы, необходимые для изготовления костюма представлены в таблице в Приложении 7.

1.5. Требования к изделию.

1.5.1. *Защитные требования.*

1.5.1.1. Разрывная нагрузка швов должна быть не менее 250Н.

1.5.1.2. Наличие защитной накладки в области колена.

1.5.1.3. Отделочные детали из световозвращающего материала, выполненные в виде горизонтальных полос, должны быть шириной 50 мм.

1.5.1.4. Полосы из световозвращающего материала при выполнении функции повышенной видимости в изделии, предназначенные для визуального обозначения работающего при направленном освещении, должны быть выполнены в соответствии с требованиями
ГОСТ Р 12.4.219.

1.5.2. *Эстетические требования.*

1.5.2.1. Цвет применяемых ниток должен быть в тон цвета обрабатываемых деталей изделий.

1.5.2.2. Шнур, пластмассовая фурнитура, застежка текстильная и тесьма застежки-молнии должны быть черного цвета.

1.5.2.3. Устойчивость окраски – в соответствии с требованиями ГОСТ 12930.

1.5.3. *Требования сохранения корпоративности.*

1.5.3.1. Логотип (малый и большой) товарного знака выполняют в виде шеврона или методом вышивки на соответствующей детали изделия. Форма, размер, цветовой решение представлены в Приложении 1, 2, 3.

1.5.3.2. Логотип малый располагается на нагрудном кармане левой полочки посередине ширины на расстоянии от 20 до 25мм (в готовом виде) от световозвращающей ленты.

1.5.3.3. Логотип большой с указанием наименования дочернего общества располагается на средней части спинки посередине ширины на расстоянии от 40 до 50 мм (в готовом виде) от световозвращающей полосы.

1.5.3.4. Эмблему защитных свойств костюма выполняют в виде шеврона. Форма, размер, цветовое решение эмблемы представлены в приложении 4.

1.5.3.5. Эмблему располагают на верхней части левого рукава посередине ширины на расстоянии от 20 до 25 мм (в готовом виде) от отделочной детали серебристого цвета.

1.5.3.6. Пиктограмму защитных свойств применяемых материалов (только для типа **Н ОПЗлО**) выполняют в виде шеврона. Форма, размер, цветовое решение пиктограммы представлены в приложении 5.

1.5.3.7. Пиктограмму располагают в верхней части правого рукава посередине ширины на расстоянии от 20 до 25 мм (в готовом виде) от отделочной детали серебристого цвета.

1.6. Основные требования к изготовлению костюма.

1.6.1. Изготовление костюма – в соответствии с «Промышленной технологией поузловой обработки специальной одежды».

1.6.2. Классификация и виды стежков, строчек и швов – по ГОСТ 12807.

1.6.3. Требования к стежкам, строчкам и швам – по ГОСТ 29122.

1.6.4. Определение сортности костюмов – по ГОСТ 4103.

1.6.5. Соединение срезов деталей костюма выполняют стачным, обтачным, настрочным и накладным швами. Стачные швы выполняют на следующих операциях: соединение плечевых швов, соединение частей рукавов, притачивание кокеток к полочкам и спинке, втачивание рукавов, соединение боковых швов спинки, втачивание воротника, соединение частей капюшона. Соединение среднего, шаговых срезов полукомбинезона и брюк выполняют двумя строчками на машинах челночного стежка или одной строчкой на машинах цепного стежка. Открытые срезы материалов обметывают. Срезы деталей из световозвращающей ленты не обметывают.

1.6.6. Параметры швов:

частота стежков в 1 см строчки:

• 3,5 стежка при выполнении шва одной строчкой;

• 3,0 стежка при выполнении шва двумя параллельными строчками на расстоянии 1-2 мм одна от другой;

• 3,5-4,0 стежка при выполнении накладного шва двумя параллельными строчками на расстоянии 5-7 мм одна от другой;

• 2,5-3,0 стежка при выполнении обметочной строчки;

ширина шва:

• стачного – 10 мм от среза деталей до строчки;

• обтачного – 8 мм от среза деталей до строчки;

• настрочного – от строчки стачивания детали до строчки настрачивания – по модели;

• накладного с открытым срезом – 2-3 мм от среза деталей до строчки;

• накладного с закрытым срезом – 1-2 мм от подогнутого края деталей до строчки.

1.6.7. Накладные детали (накладные карманы, наколенники) настрачивают швом с закрытым срезом двумя параллельными строчками.

Накладные детали из световозвращающей ленты настрачивают швом с открытым срезом одной строчкой.

1.6.8. Верхние срезы накладных карманов выполняют швом вподгибку с закрытым срезом шириной не менее 10 мм; боковые срезы нагрудника и спинки полукомбинезона – шириной не менее 5 мм; низ куртки и полукомбинезона – шириной не менее 20 мм в готовом виде.

1.6.9. Верхние срезы нагрудника и спинки полукомбинезона обрабатывают обтачками шириной не менее 50 мм в готовом виде.

1.6.10. Верхнюю часть застежки текстильной располагают по модели.

Нижнюю часть застежки текстильной настрачивают в соответствии с расположением верхней частью. Части застежки настрачивают строчкой в форме прямоугольника с двумя диагоналями, пересекающимися в центре.

1.6.11. Петли в изделии располагают по модели. Пуговицы пришивают в соответствии с расположением петель.

1.6.12.При изготовлении костюма необходимо строго соблюдать симметричность право- и левосторонних деталей.

1.6.13. Запасной кусок ткани, размером не менее 10 см^2, втачивают в боковой шов куртки или в средний шов задней части брюк полукомбинезона на расстоянии от 15,0 до 20,0 см от края изделия.

1.6.14. Изделие должно иметь вешалку.

1.6.15. Спецификация деталей кроя представлена в Приложении 6.

1.6.16. При изготовлении костюма *допускается:*

- подборта из двух частей с расположением шва в поперечном направлении.
- нижний воротник из двух частей с расположением шва посередине детали в поперечном направлении.
- клинья на деталях вверху шаговых швов задних частей брюк и полукомбинезона.
- другие методы обработки, не ухудшающие качество и защитные свойства костюма.

1.7. Комплектность.

1.7.1. Костюм состоит из:

- куртки с капюшоном и брюк.
- куртки с капюшоном и полукомбинезоном.

1.7.2. Комплект поставки потребителю должен содержать:

- костюм (куртка, брюки/полукомбинезон);
- копию сертификата соответствия на продукцию.

1.7.3. Комплект поставки может дополнительно содержать средства индивидуальной защиты головы, рук и ног.

1.8. Маркировка.

1.8.1. Маркировка готовых изделий – по ГОСТ 10581, ГОСТ 12.4.115.

1.8.2. Обозначение защитных свойств изделия – по ГОСТ 12.4.103.

1.8.3. Обозначение символов по уходу – по ГОСТ Р ИСО 3758.

1.8.4. Маркировка должна быть исчерпывающей, точной, четко выполненной несмываемой краской. Виды, способ и наличие маркировки в изделии представлены в таблице 5.

Таблица 5.

Вид маркировки	Способ	Куртка	Брюки	Полукомбинезон
Товарный ярлык	Картонная этикетка	+	-	-
Инструкция по уходу	Нашивка из ткани	+	-	-
Контрольная лента	Стандартная лента	+	+	+
Рекомендации по эксплуатации	Картонная этикетка	+	-	-
Именная лента	Стандартная лента	+	+	+
Фирменная лента товарного знака материалов (световозвращающая лента)	Флажок или нашивка из ткани (допускается)	+	-	-
Примечание + наличие маркировки - отсутствие маркировки				

Товарный ярлык должен содержать следующую информацию:

• название, торговую марку и др. средства идентификации изготовителя;

• техническое наименование, номер ТУ и обозначение товарного кода продукции;

• обозначение размера;

• состав основного материала;

• знак соответствия;

• дата выпуска продукции;

• штамп ОТК.

Место крепления товарного ярлыка – на клапане центральной застежки на расстоянии 15-20 см от верхнего края с помощью специального этикет-пистолета. Содержание, цветовое решение, размеры товарного ярлыка костюма типа **Н ОПЗжл (к/б), Н ОПЗжлО (к/б)** и костюма типа **Н ОПЗжл (к/п), Н ОПЗжлО (к/п)** представлены в Приложении 8.

Инструкцию по уходу настрачивают с изнаночной стороны левой полочки в области расположения накладного кармана. Режимы по уходу, указанные в инструкции должны соответствовать применяемым в костюме материалам и рекомендациям производителей тканей. Содержание, цветовое решение, размеры инструкции по уходу костюма типа **Н ОПЗжл (к/б), Н ОПЗжлО (к/б)** и костюма типа **Н ОПЗжл (к/п), Н ОПЗжлО (к/п)** представлены в Приложении 9.

Контрольная лента (Приложение 10) должна содержать:

- изображение торговой марки производителя;

-размер;

- символа по уходу.

Контрольную ленту располагают в шве горловины спинки в куртке и в шве обтачивания спинки в полукомбинезоне.

Рекомендации по эксплуатации располагают в месте крепления товарного ярлыка. Содержание, цветовое решение, размеры рекомендации по эксплуатации костюма типа **Н ОПЗжл (к/б), Н ОПЗжлО (к/б)** и костюма типа **Н ОПЗжл (к/п), Н ОПЗжлО (к/п)** представлены в Приложении 11.

Именную ленту (Приложение 10) с указанием фамилии с инициалами и табельного номера пользователя спецодежды настрачивают с изнаночной стороны левой полочки в области расположения накладного кармана.

Фирменную ленту с указанием товарного знака световозвращающего материала в виде «флажка» вшивают в шов настрачивания световозвращающей ленты на правой полочке куртки.

1.9. Упаковка.

1.9.1. Упаковка готовых изделий – по ГОСТ 10581.
1.9.2. Каждое изделие должно быть упаковано в полиэтиленовый пакет.
1.9.3. Маркировка изделий (товарный ярлык) должна быть хорошо видимой и читаемой без нарушения целостности упаковки.

2. Требования безопасности.

2.1. Костюм должен обеспечивать защиту работающего от опасных и вредных производственных факторов во время всего нормативного срока эксплуатации.
2.2. Костюм в процессе эксплуатации не должен оказывать раздражающего, токсичного действия на организм работающего.
2.3. ***Запрещено*** использование несертифицированной и не имеющей гигиенического заключения продукции.

3. Требования охраны окружающей среды.

3.1. При изготовлении костюмов и в процессе их эксплуатации не должно выделяться токсичных веществ в окружающую среду.
3.2. Содержание вредных веществ в воздушной среде при изготовлении костюма не должно превышать предельно-допустимых концентраций (ПДК) в соответствии с ГОСТ 12.1.005.
3.3. Утилизация костюмов и комплектующих изделий не должны наносить вред экологии окружающей среды.

4. Правила приемки.

4.1. Правила приемки готовых изделий - по ГОСТ 23948.
4.2. Продукция, поставляемая потребителю, должна иметь сертификат соответствия и гигиеническое заключение.

5. Методы контроля.

5.1 Готовые изделия должны быть приняты соответствующей службой технического контроля предприятия-изготовителя.

5.2 Для контроля качества изделий на соответствие показателей требованиям настоящих технических условий применяют методы испытаний, предусмотренные стандартами.

Методы контроля качества готового изделия – по ГОСТ 4103.

Средства контроля линейных измерений готового изделия – по ГОСТ 7502.

Определение сортности готового изделия – по ГОСТ 12.4.031.

Метод определения разрывной нагрузки шва – по ГОСТ 28073.

Метод определения устойчивости окраски к физико-химическим воздействиям:

- общие требования – по ГОСТ 9733.0;
- к свету – по ГОСТ 9733.3;
  к стиркам – по ГОСТ 9733.4
- к поту – по ГОСТ 9733.6;
- к органическим растворителям – по ГОСТ 9733.13;
- к трению – по ГОСТ 9733.27.

Метод определения удельного поверхностного электрического сопротивления – по ГОСТ 19616.

6. Транспортирование и хранение.

6.1. Транспортирование и хранение готовых изделий – по ГОСТ 10581.

6.2. При транспортировании любым видом транспорта следует соблюдать правила, действующие на данном виде транспорта.

7. Указания по эксплуатации.

7.1. Костюм типа **Н ОПЗжл** (к/б), **Н ОПЗжлО** (к/б) и костюма типа **Н ОПЗжл** (к/п), **Н ОПЗжлО** (к/п) рекомендуется использовать в комплекте со следующими средствами защиты:

- каской для головы;
- очками защитными;
- перчатками защитными;
- специальной обувью;

7.2. Для улучшения гигиенических свойств рекомендуется использовать костюм **Н ОПЗжл** (к/б), **Н ОПЗжлО** (к/б) и костюма типа **Н ОПЗжл** (к/п), **Н ОПЗжлО** (к/п) с бельем нательным из 100 % натуральных волокон (хлопок, лен и т.д.).

7.3. В процессе эксплуатации костюмы подлежат периодической чистке или стирке. Загрязненная одежда снижает уровень защиты изделий.

7.4. Запрещается использовать при работе костюмы, не имеющие сертификата соответствия и гигиенического заключения.

8. Гарантия изготовителя.

8.1. Изготовитель гарантирует качество готовых изделий требованиям настоящих технических условий при соблюдении потребителем правил транспортирования, хранения и эксплуатации.

8.2. Гарантийный срок эксплуатации изделий – 24 месяца с момента передачи потребителю.

8.3. Гарантийный срок сохранности защитных свойств изделий при хранении – не более 36 месяцев с момента их отгрузки с предприятия-изготовителя.

9. Сертификация.

9.1. Костюм **Н ОПЗжл** (к/б), **Н ОПЗжлО** (к/б) и костюма типа **Н ОПЗжл** (к/п), **Н ОПЗжлО** (к/п) подлежит обязательной сертификации в соответствии с требованиями документа «Правила проведения сертификации средств индивидуальной защиты», утвержденными Постановлением Госстандарта России № 34 от 19 июня 2000 г.

9.2. Технические условия пригодны для применения в целях сертификации.

ПРИЛОЖЕНИЕ 1

Образец логотипа - шеврона (малого)
для костюма типа Н ОПЗжл (к/б), Н ОПЗжлО (к/б)
и для костюма типа Н ОПЗл (к/п), Н ОПЗжлО (к/п)
(масштаб 1:1)

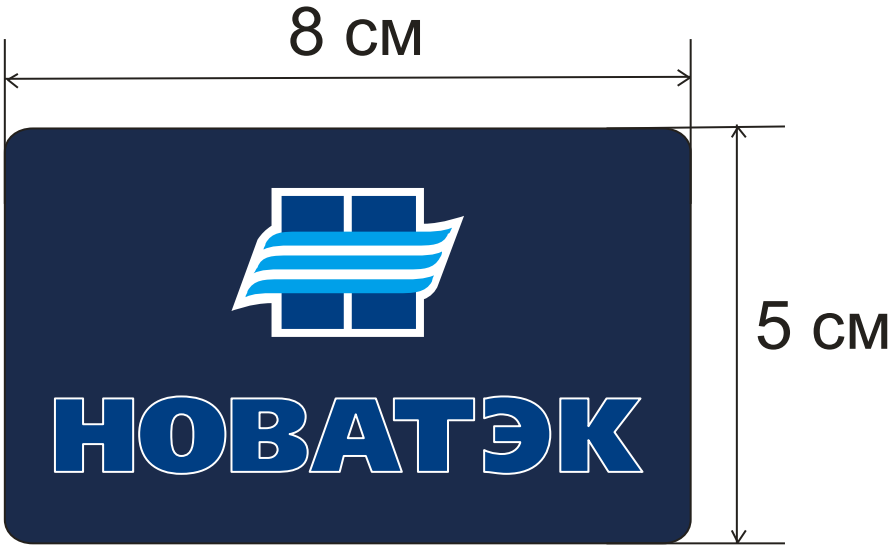

ПРИЛОЖЕНИЕ 2

Образец логотипа – шеврона (большого)
для костюма типа Н ОПЗжл (к/б), Н ОПЗжлО (к/б)
и для костюма типа Н ОПЗл (к/п), Н ОПЗжлО (к/п)

400 мм
НОВАТЭК
ТРАНСЕРВИС
53,5 мм
29 мм
265 мм

400 мм
НОВАТЭК
АЗК
53,5 мм
29 мм
75 мм

400 мм
СИБНЕФТЕГАЗ
53,5 мм

400 мм
НОВАТЭК
ПУРОВСКИЙ ЗПК
53,5 мм
29 мм
341 мм

400 мм
ЯМАЛ СПГ
53,5 мм

ПРИЛОЖЕНИЕ 3

Образец логотипа-вышивки (большого)
для костюма типа Н ОПЗжл (к/б), Н ОПЗжлО (к/б)
и для костюма типа Н ОПЗл (к/п), Н ОПЗжлО (к/п)

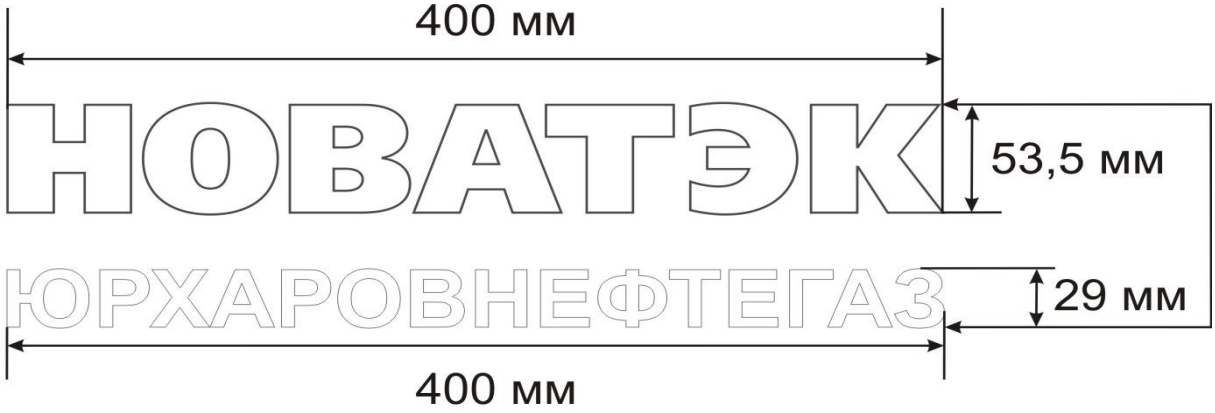

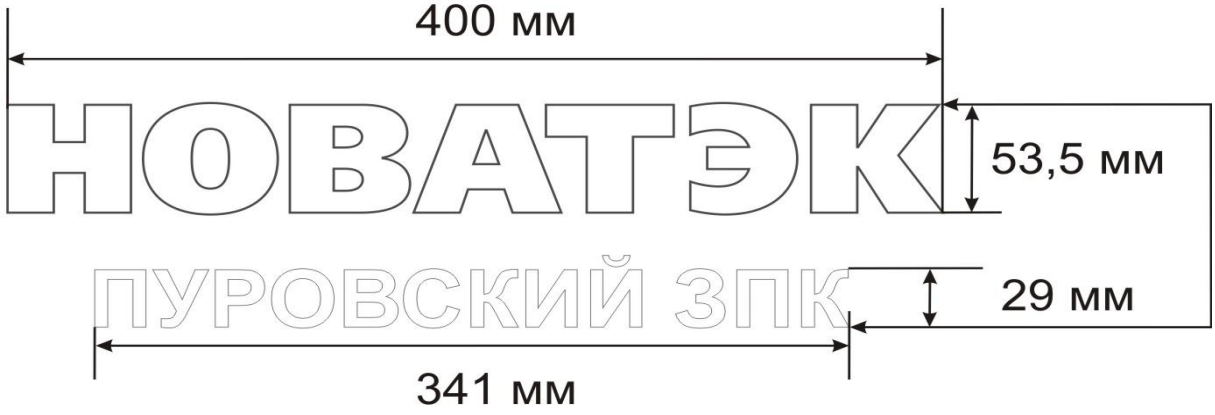

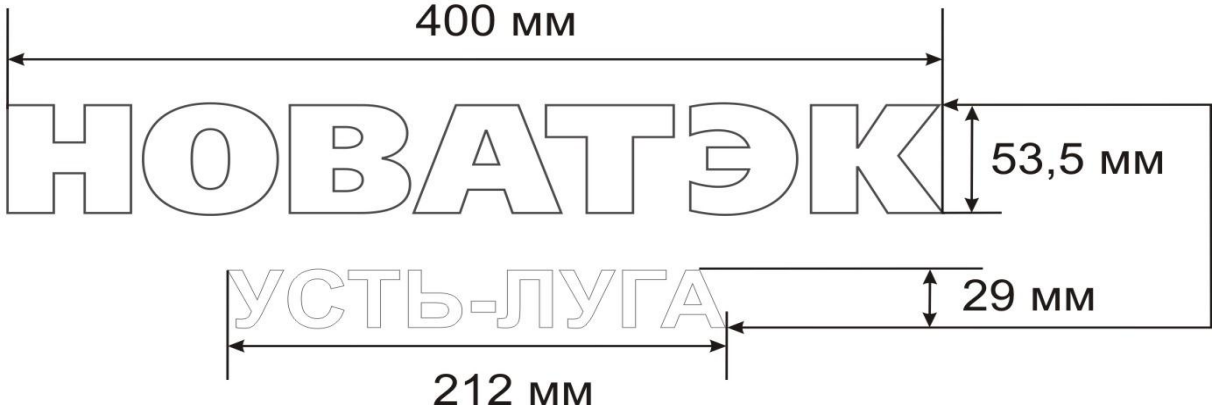

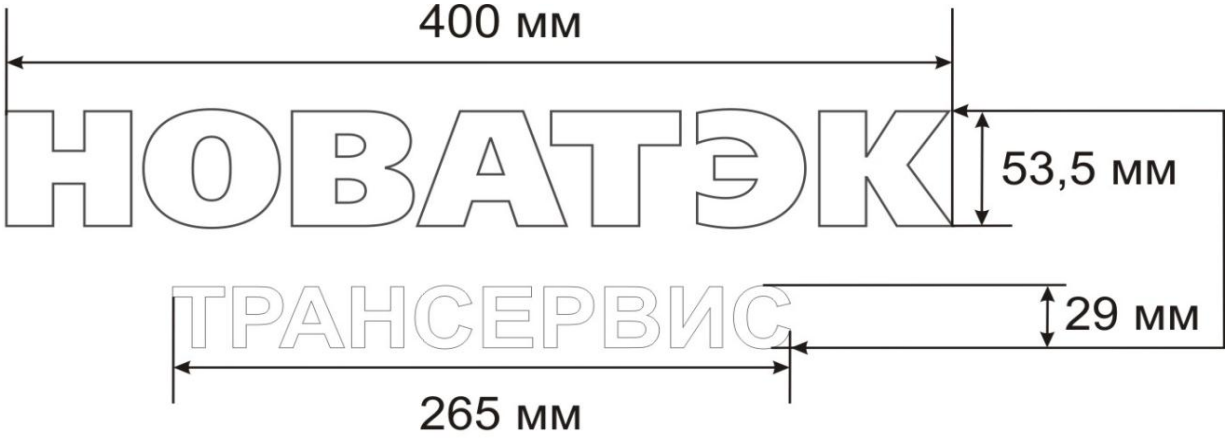
400 мм
НОВАТЭК
53,5 мм
ТРАНСЕРВИС
29 мм
265 мм

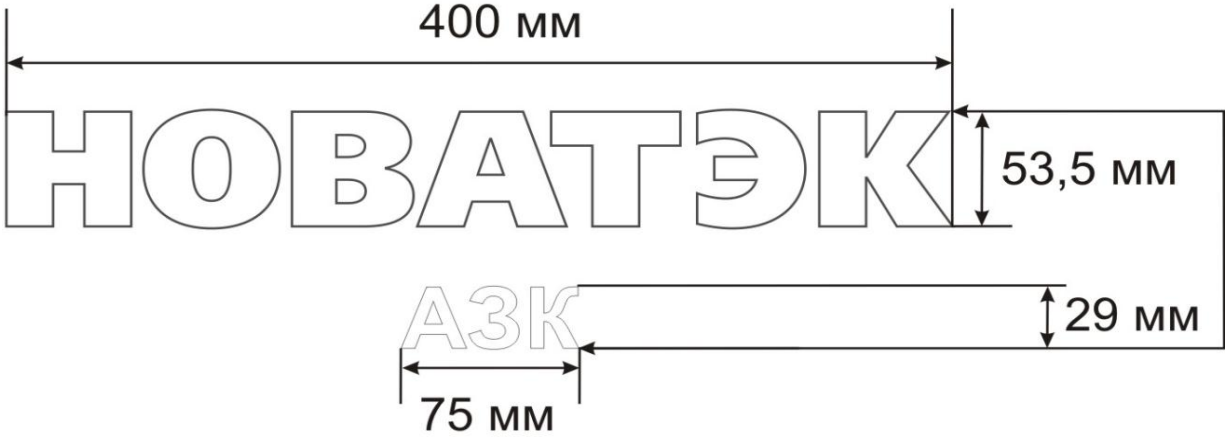
400 мм
НОВАТЭК
53,5 мм
АЗК
29 мм
75 мм

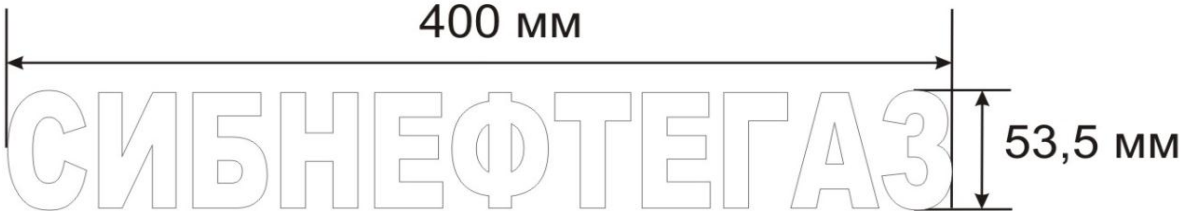
400 мм
СИБНЕФТЕГАЗ
53,5 мм

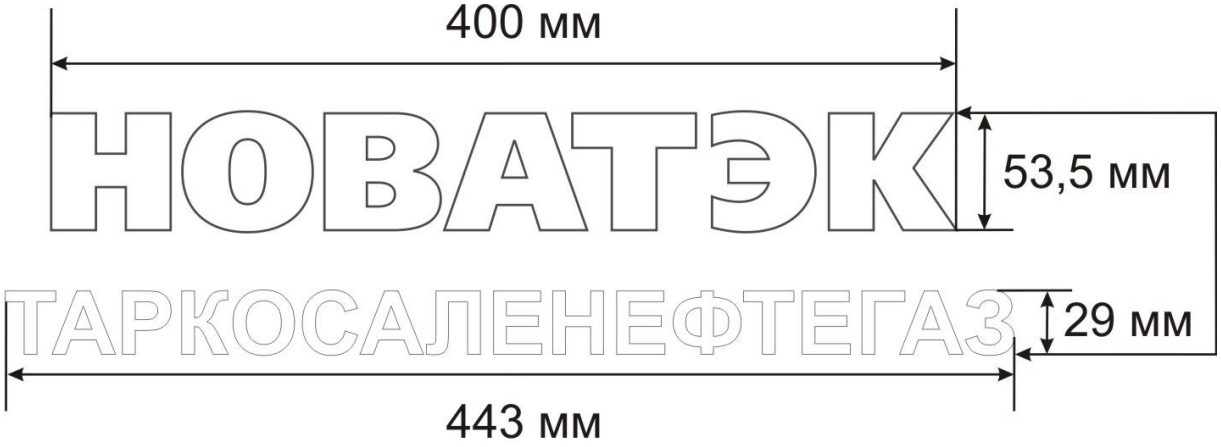
400 мм
НОВАТЭК
53,5 мм
ТАРКОСАЛЕНЕФТЕГАЗ
29 мм
443 мм

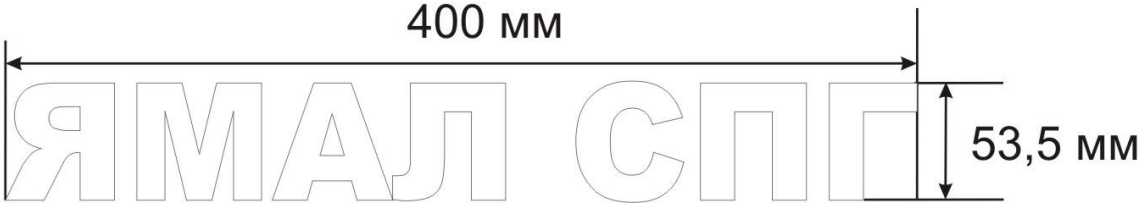
400 мм
ЯМАЛ СПГ
53,5 мм

ПРИЛОЖЕНИЕ 4

Эмблема защитных свойств
Костюма типа Н ОПЗжлО (к/б) и
типа Н ОПЗжлО (к/п)
(масштаб 1:1)

ПРИЛОЖЕНИЕ 5

Пиктограмма защитных свойств применяемых материалов только для костюма типа Н ОПЗлО

(масштаб 1:1)

ПРИЛОЖЕНИЕ 6

СПЕЦИФИКАЦИЯ ДЕТАЛЕЙ

№ дет.	Условное обозначение комплекта лекал	Наименование детали	Количество деталей	Наименование ткани, цвет
Куртка. Комплект лекал				
1	ВК	Полочка	2	Основная ткань темно-синего цвета
2		Нижняя часть спинки	1	
3		Кокетка спинки	1	
4		Нижняя часть рукава	2	
5		Верхний воротник	1	
6		Подборт	2	
7		Ветрозащитная планка центральной застежки	2	
8		Правый нагрудный карман	1	
9		Мешковина левого нагрудного кармана	1	
10		Нижний накладной карман	2	
11		Верхняя деталь клапана нижнего накладного кармана	2	
12		Шлевка левого нагрудного кармана	1	
13		Внутренний накладной карман	1	
14		Пата рукава	2	
15		Кулиса спинки куртки	1	
16		Кулиса полочки куртки	2	
17		Боковая часть капюшона	2	
18		Обтачка лицевой части капюшона	2	
19		Планка под молнию капюшона	1	
20		Вешалка (9,0×3,5) см	1	
21	ОК	Кокетка полочки	2	Отделочная ткань василькового цвета
22		Средняя часть спинки	1	
23		Верхняя часть рукава	2	
24		Клапан правого нагрудного кармана	1	
25		Средняя часть капюшона	1	

26		Держатель затяжника	1	
27		Затяжник капюшона	1	
28	КК	Нижний воротник	1	Отделочная ткань оранжевого цвета
29		Нижняя деталь клапана нижнего накладного кармана	2	
30		Кант полочки	2	
31		Кант спинки	1	
32		Кант рукава	2	
Полукомбинезон. Комплект лекал				
1	ВП	Передние половинки	2	Основная ткань темно-синего цвета
2		Задние половинки	2	
3		Накладные карманы	2	
4		Наколенники	2	
5		Откосок	1	
6		Обтачка гульфика	1	
7		Клапан малого нагрудного кармана	2	
8		Обтачка боковой застежки	1	
9		Планка под пуговицы боковой застежки	1	
10		Шлевки	4	
11		Бретель	2	
12		Бретель под резинку	2	
13		Держатель пряжки	2	
14	ОП	Нагрудник	1	Отделочная ткань василькового цвета
15		Обтачка нагрудника	1	
16		Спинка	1	
17		Обтачка спинки	1	
18		Накладной карман нагрудника	1	
19		Пояс нагрудника	1	
20		Пояс спинки	1	
21	КП	Кант	2	Отделочная ткань оранжевого цвета
Брюки. Комплект лекал				
1	ВБ	Передние половинки	2	Основная ткань темно-синего цвета
2		Задние половинки	2	
3		Накладные карманы	2	
4		Наколенники	2	
5		Откосок	1	
6		Обтачка гульфика	1	
7		Пояс	1	
8		Шлевки	4	
9	КБ	Кант	2	Отделочная ткань оранжевого цвета

ПРИЛОЖЕНИЕ 7

Материалы, необходимые для изготовления костюма типа Н ОПЗжл (к/б), Н ОПЗжлО (к/б) и костюма типа Н ОПЗжл (к/п), Н ОПЗжлО (к/п)

Наименование материала	Нормативно-техническая документация	Назначение материала
Ткань хлопкополиэфирная Тритон-Т (ХВ 80%, ПЭ 20%, антистатическая углеродная нить), отделка МВО, поверхностной плотности не менее 175 г/м² *Производство ТД «Текстиль»*	ГОСТ 12.4.124-83, EN 1149-1	Для деталей темно-синего, василькового, оранжевого цветов (для костюма типа Н ОПЗжл (к/б), Н ОПЗжл (к/п)
Ткань Премьер-комфорт 250А (ПЭ 75%, ПУ 25%), отделка МВО, поверхностной плотности не менее 175 г/м² *Производство Чайковский текстиль*	ГОСТ 12.4.219-99, EN 471, ГОСТ 11209-85, EN 368	Для деталей темно-синего, василькового, оранжевого цветов (для костюма типа Н ОПЗжл (к/б), Н ОПЗжл (к/п)
Ткань огнестойкая UNIVERSAL FR 240 (100% хлопок, антистатическая углеродная нить), отделка МВО, поверхностной плотности 240-350 г/м² *Производство ТД «Текстиль»*	ГОСТ 11209-85 ГОСТ 12.4.124-83 ГОСТ 12.4.200-99 EN 531 EN 533 EN 1149-1,3	Для деталей темно-синего, василькового, оранжевого цветов (для костюма типа Н ОПЗжлО (к/п), Н ОПЗжлО (к/б)
Ткань огнестойкая Indura Ultra Soft 322 (88% хлопок, 11 % нейлон, 1% антистатическая нить), отделка МВО, поверхностная плотность 240 - 350 г/м^2 , *Производство* WESTEX (США)	ГОСТ 11209-85, ГОСТ 12.4.124-83, ГОСТ 12.4.200- 99, EN 531, EN 533, EN 1149-1,3	Для деталей темно-синего, василькового, оранжевого цветов (для костюма типа Н ОПЗжлО (к/п), Н ОПЗжлО (к/б)
Световозвращающий материал Scotchlite® арт. 8910 шириной 50 мм *Производство «3М»*	СС ГОСТ Р	Для отделочных деталей серебристого цвета
Световозвращающий материал арт. YSL 201 *Производитель ООО «АМИ группа»*	СС ГОСТ Р	Для отделочных деталей серебристого цвета (для костюма типа Н ОПЗжл (к/б), Н ОПЗжл (к/п)
Световозвращающий материал арт. YSL 301 *Производитель ООО «АМИ группа»*	СС ГОСТ Р	Для отделочных деталей серебристого цвета (для костюма типа Н ОПЗжл О(к/б), Н ОПЗжл О(к/п)
Застежка-молния пластмассовая «тракторная» тип 5, разъемная, двухзамковая длиной не менее 65 см *Производство «YKK»* *Производитель ООО "ПРОТОС и К"*	СС ГОСТ Р	Для застежки куртки

Застежка-молния пластмассовая «витая» тип 5, разъемная, однозамковая длиной 40см *Производство «YKK»* *Производитель ООО "ПРОТОС и К"*	СС ГОСТ Р	Для пристегивания капюшона куртки
Застежка-молния пластмассовая «витая» тип 5 неразъемная длиной 20 см, 13см *Производство «YKK»* *Производитель ООО "ПРОТОС и К"*	СС ГОСТ Р	Для застежек передних частей полукомбинезона, брюк, застежка внутреннего кармана куртки
Застежка текстильная шириной 25 мм *Производство «YKK»* *Производитель ООО "ПРОТОС и К"*	СС ГОСТ Р	Для передней застежки, застежек клапанов, карманов, пат рукавов
Шнур эластичный диаметром 3мм	ГОСТ 2297	По линии талии куртки, для капюшона
Фиксаторы двухдырочные *Производство «YKK»* *Производитель ООО "ПРОТОС и К"*	По ТД	Для шнура
Лента эластичная шириной не менее 40мм	ОСТ 17-10-033	Для бретелей, пояса полукомбинезона, брюк
Застёжка-карабин пластмассовая 40R *Производство «YKK»* *Производитель ООО "ПРОТОС и К"*	СС ГОСТ Р	Для бретелей
Застёжка-карабин пластмассовая арт. LB-25R POM BUCKLE *Производство «YKK»*	СС ГОСТ Р	Для затяжника капюшона
Блочка металлическая диаметром не менее 5мм	ТУ 17-15-22	Для вывода шнура
Пуговицы 20мм	ТУ 17-15-19-90	Для боковой застежки полукомбинезона, пояса брюк
Нитки швейные армированные 44ЛХ 21,5текс х 2 45ЛЛ 21,0текс х 2	ГОСТ 6309	Для изготовления костюма
Нитки швейные синтетические (лавсан №40)	СС ГОСТ Р	Для изготовления костюма
Нитки швейные синтетические (лавсан №70)	СС ГОСТ Р	Для вышивки товарного знака

ПРИЛОЖЕНИЕ 8

ТОВАРНЫЙ ЯРЛЫК

(Масштаб 1:1)

хх хх - код органа, по сертификации, который выдал сертификат соответствия на продукцию

Для костюма Н ОПЗжл (к/б)

хх хх - код органа, по сертификации, который выдал сертификат соответствия на продукцию

Для костюма Н ОПЗжл (к/п)

ПРИЛОЖЕНИЕ 9

Инструкция по уходу за костюмом типа Н ОПЗжл (к/б), Н ОПЗжлО (к/б) и типа Н ОПЗл (к/п), Н ОПЗжлО (к/п)

(Масштаб 1:1)

Костюм ОПЗ летний

Инструкция по уходу за костюмом из хлопкополиэфирной антистатической ткани с отделкой МВО

Машинная стирка изделия разрешена в застегнутом виде при максимальной температуре 75°С с умеренным механическим воздействием (загрузка барабана не более 1/3).

Комбинированные изделия (сочетание темных и светлых тонов) могут подвергаться машинной стирке при температуре не выше 60°С. Не рекомендуется использовать мыло и универсальные моющие средства для хлопка. Полоскание при постепенном снижении температуры.

Не хлорировать и не подвергать отбеливанию перекисью.

С целью уменьшения заломов и складок рекомендуется устанавливать более низкие обороты барабана при отжиме. Температура сушки туннельным способом не должна превышать 155°С, чтобы избежать изменения цвета, пожелтения и чрезмерной усадки. Не рекомендуется сушить в барабане и подвергать химчистке одновременно изделия из смешаных и 100%хлопковых тканей.

Глажения не требуется, но разрешено при максимальной температуре нижней поверхности подошвы утюга 150°С.

Для удаления масляных загрязнений рекомендуется химчистка с использованием растворителей по ГОСТ 12.4.169.

Наименование производителя

ПРИЛОЖЕНИЕ 10

КОНТРОЛЬНАЯ ЛЕНТА
(Масштаб 1:1)

ИМЕННАЯ ЛЕНТА
(Масштаб 1:1)

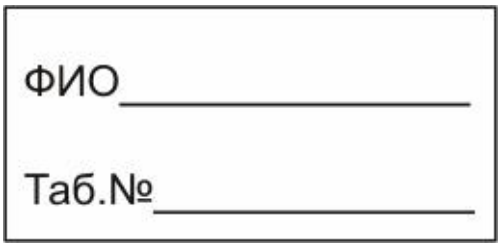

ПРИЛОЖЕНИЕ 11

РЕКОМЕНДАЦИИ ПО ЭКСПЛУАТАЦИИ

(Масштаб 1:1)

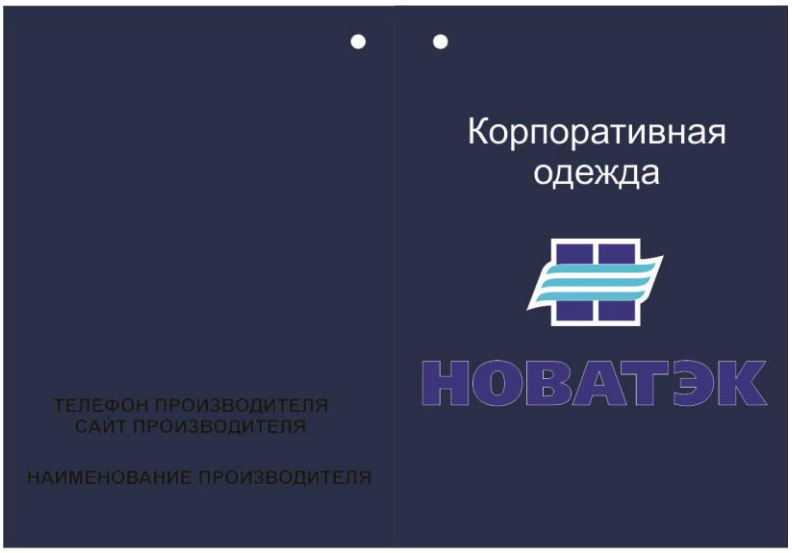

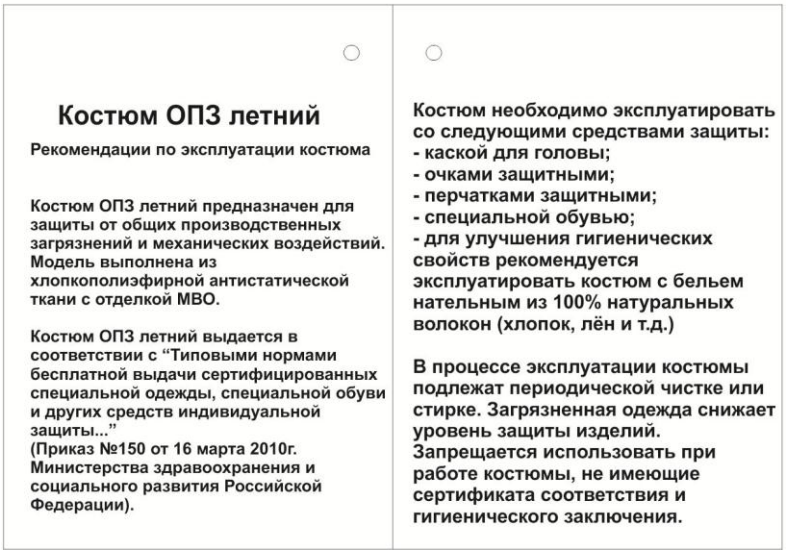

Костюм ОПЗ летний

Рекомендации по эксплуатации костюма

Костюм ОПЗ летний предназначен для защиты от общих производственных загрязнений и механических воздействий. Модель выполнена из хлопкополиэфирной антистатической ткани с отделкой МВО.

Костюм ОПЗ летний выдается в соответствии с “Типовыми нормами бесплатной выдачи сертифицированных специальной одежды, специальной обуви и других средств индивидуальной защиты...”
(Приказ №150 от 16 марта 2010г. Министерства здравоохранения и социального развития Российской Федерации).

Костюм необходимо эксплуатировать со следующими средствами защиты:
- каской для головы;
- очками защитными;
- перчатками защитными;
- специальной обувью;
- для улучшения гигиенических свойств рекомендуется эксплуатировать костюм с бельем нательным из 100% натуральных волокон (хлопок, лён и т.д.)

В процессе эксплуатации костюмы подлежат периодической чистке или стирке. Загрязненная одежда снижает уровень защиты изделий. Запрещается использовать при работе костюмы, не имеющие сертификата соответствия и гигиенического заключения.

Ссылочные нормативные документы

Обозначение документа, на который дана ссылка	Номер раздела, в котором дана ссылка
ГОСТ 12.1.005-88 Система стандартов безопасности труда. Общие санитарно-гигиенические требования к воздуху рабочей зоны ГОСТ 12.4.031-84 Средства индивидуальной защиты. Определение сортности ГОСТ 12.4.103-83 Система стандартов безопасности труда. Одежда специальная защитная, средства индивидуальной защиты ног и рук. Классификация ГОСТ 12.4.115-82 Система стандартов безопасности труда. Средства индивидуальной защиты работающих. Общие требования к маркировке ГОСТ Р 12.4.219-99 Система стандартов безопасности труда. Одежда специальная сигнальная повышенной видимости. Технические требования ГОСТ 2297-90 Шнуры технические комплектовочные. Технические условия ГОСТ Р ИСО 3758-2007 Изделия текстильные. Маркировка символами по уходу ГОСТ 4103-82 Изделия швейные. Методы контроля качества ГОСТ 6309-93 Нитки швейные хлопчатобумажные и синтетические. Технические условия ГОСТ 19616-74 Ткани и трикотажные полотна. Метод определения удельного поверхностного электрического сопротивления ГОСТ 9733.0-83 Материалы текстильные. Общие требования к методам испытаний устойчивости окрасок к физико-химическим воздействиям ГОСТ 9733.3-83 Материалы текстильные. Метод испытания устойчивости окраски к свету в условиях искусственного освещения (ксеноновая лампа) ГОСТ 9733.4-83 Материалы текстильные. Метод испытания устойчивости окраски к стиркам ГОСТ 9733.6-83 Материалы текстильные. Методы испытаний устойчивости окрасок к «поту» ГОСТ 9733.13-83 Материалы текстильные. Метод испытания устойчивости окраски к органическим растворителям ГОСТ 9733.27-83 Материалы текстильные. Метод испытания устойчивости окраски к трению ГОСТ 10581-91 Изделия швейные. Маркировка, упаковка, транспортирование и хранение ГОСТ 12930-67 Ткани хлопчатобумажные и смешанные защитные для спецодежды. Нормы устойчивости окраски ГОСТ 23948-80 Изделия швейные. Правила приемки ГОСТ 28073-89 Изделия швейные. Методы определения разрывной нагрузки, удлинения ниточных швов, раздвигаемости нитей ткани в швах. ГОСТ 29122-91Средства индивидуальной защиты. Требования к стежкам, строчкам и швам ОСТ 17-10-033-2000 Ленты тканые эластичные. Общие технические условия ОСТ 17-699-89 Пуговицы пластмассовые. Общие технические условия ТУ 17-15-22-91 Пряжки, рамки, кольца, блочки для изделий легкой промышленности. Общие технические условия	

ЛИСТ РЕГИСТРАЦИИ ИЗМЕНЕНИЙ

Изменение	Номера листов (страниц)				Всего листов (страниц) в докум.	№ докум.	Входящий № сопроводительного документа и дата	Подпись	Дата
	Измененных	Заменен-ных	Новых	Аннули-рованных					